BauBuche

Feuchteschutz

Transport
Vollständige Einhüllung in Schutzfolie
Schutz vor Niederschlag, Spritzwasser, Kondensat
und Verschmutzung sicherstellen

Abbund / Bearbeitung
Vollflächiger Schutzanstrich

Transport
Bauteile bis zum Versand geschützt lagern
Erneute vollständige Einhüllung beim Transport
Geschlossener Witterungsschutz bis zur Montage sicherstellen
Kondensatbildung vermeiden

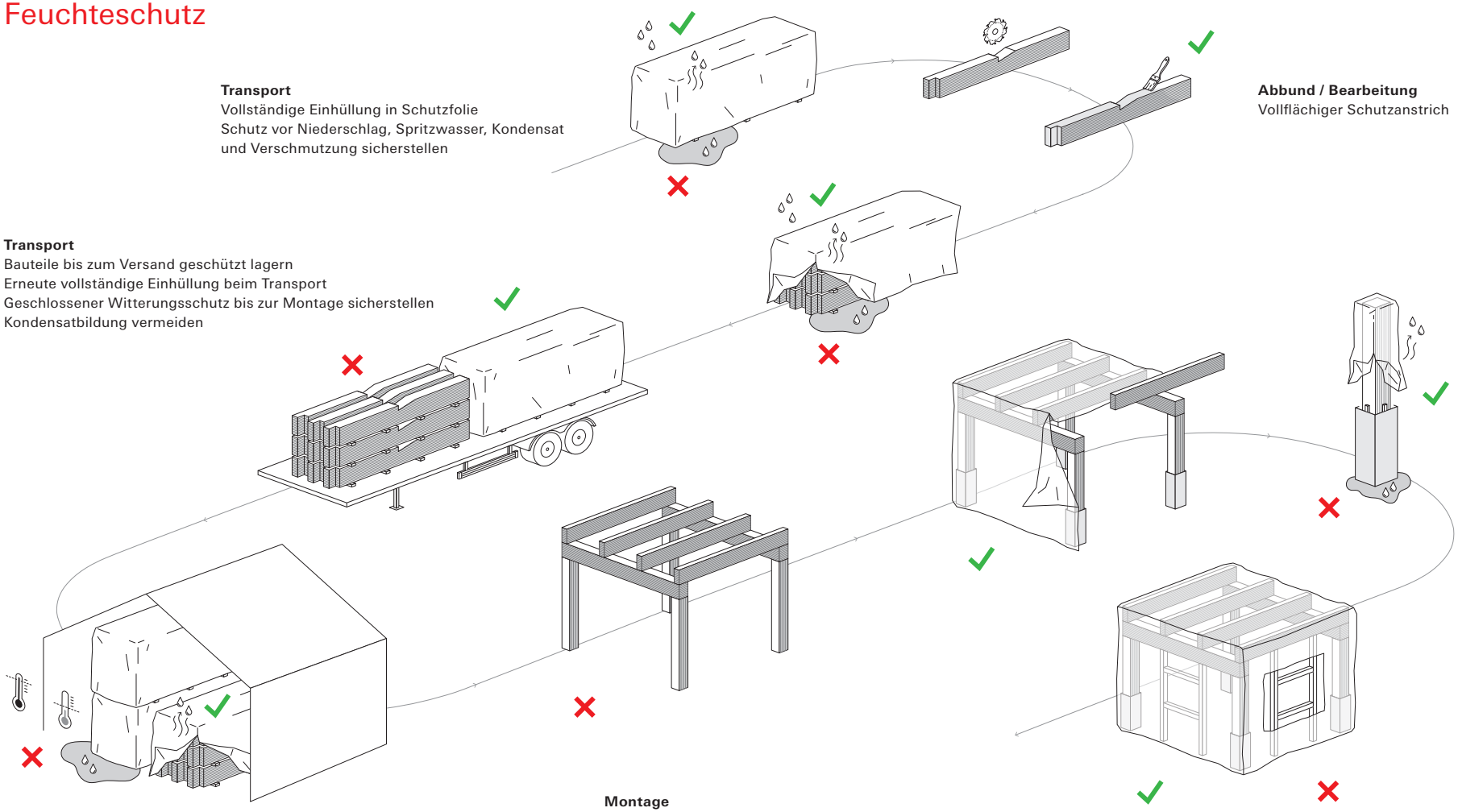

Montage
Bauteile nur abschnittsweise freilegen
Montage zügig durchführen
Freiliegende Bauteile jederzeit vor Niederschlag schützen

Offener Rohbau
Bereits montierte Bauteile nicht luftdicht verpacken
Verwendung von diffusionsoffenen Abdeckungen
verhindert Kondensatbildung unter der Folie

Rohbau
Öffnungen konsequent schließen
Leichte Durchlüftung ermöglichen, Kondensatbildung vermeiden
Stützenfüße dauerhaft vor Wasser, Spritzwasser
und mechanischer Beschädigung schützen
Kein stehendes Wasser zulassen

Zwischenlagerung
Außenlagerung vermeiden
bzw. auf ein Minimum reduzieren
Kondensatbildung vermeiden

Pollmeier Massivholz GmbH & Co.KG, Pferdsdorfer Weg 6, 99831 Amt Creuzburg, Germany
+49 (0)36926 945 0, info@pollmeier.com, www.pollmeier.com

Pollmeier